ՍՅՈՒՆ Ս-1 Մ1:50

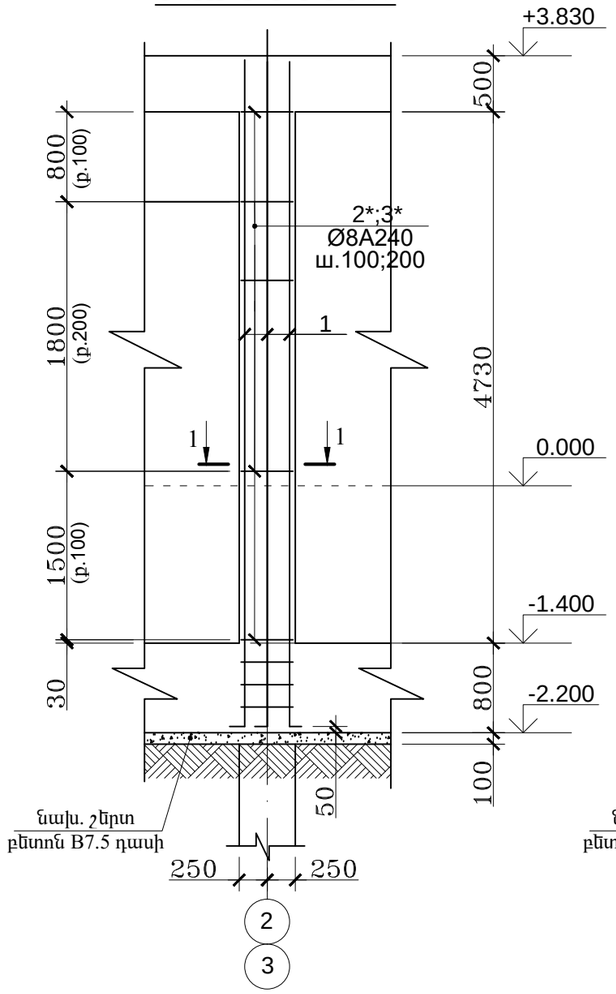

ՍՅՈՒՆ Ս-2 Մ1:50

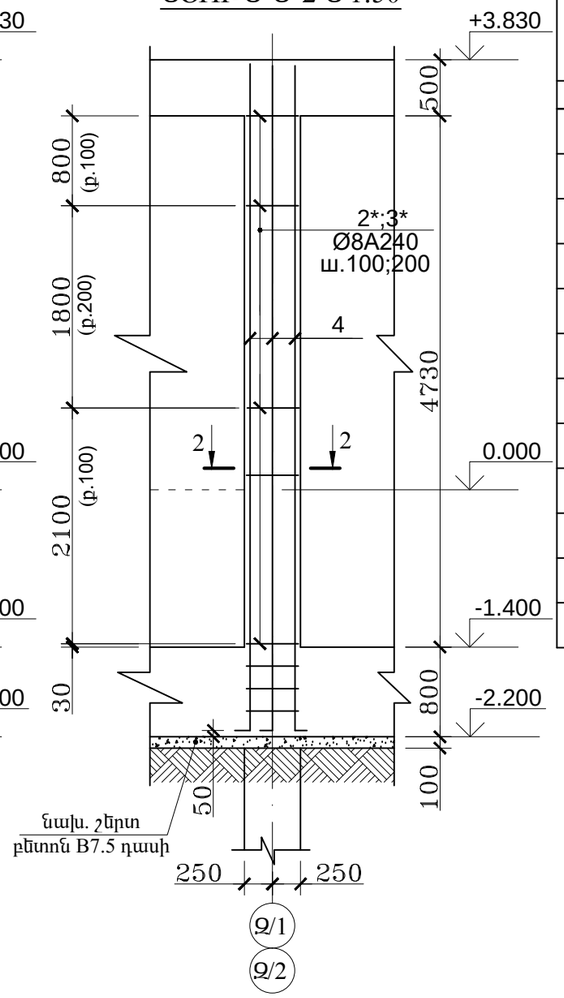

1 - 1

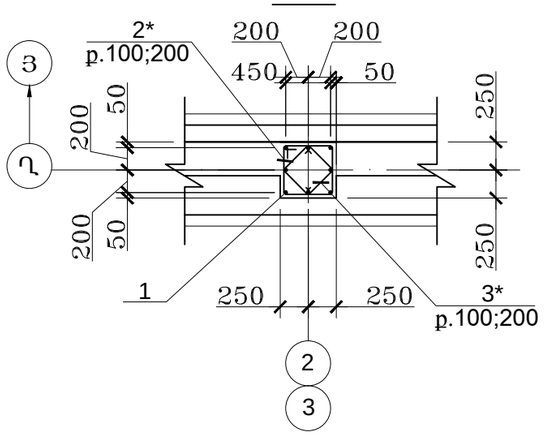

2 - 2

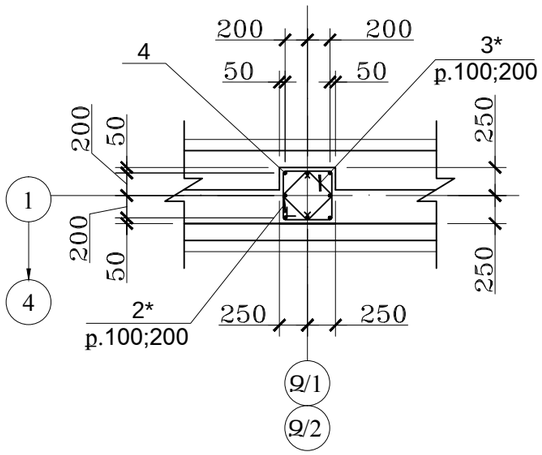

ՀԱՎԱՔԱԿԱՆ ՄԻԱՎՈՐՆԵՐԻ ՄԱՄՆԱԳԻՐ ՄԵԿ ԷԼԵՄԵՆՏԻ ՀԱՄԱՐ

ԴԻՐՔ	ՆՇԱՆԱԿՈՒՄ	ԱՆՎԱՆՈՒՄ	ՔԱՆ. ՀԱՏ	ՔԱՇ (ԿԳ)	ԾԱՆՈԹ.
1	2	3	4	5	6
		ՍՅՈՒՆ Ս-1 (8 հատ)			
1	ГОСТ Р52544-2006	Ø22А500С L= 6100	8	18.20	145.6
2*	ГОСТ Р52544-2006	Ø8 А240 L= 1920	34	0.76	25.84
3*	ГОСТ Р52544-2006	Ø8 А240 L= 840	68	0.33	22.44
		Նյութեր			
		բետոն B25 դասի			1.19 մ³
		ՍՅՈՒՆ Ս-2 (4 հատ)			
4	ГОСТ Р52544-2006	Ø18А500С L= 6100	8	12.19	97.52
2*	ГОСТ Р52544-2006	Ø8 А240 L= 1810	34	0.76	25.84
3*	ГОСТ Р52544-2006	Ø8 А240 L= 3750	68	0.33	22.44
		Նյութեր			
		բետոն B25 դասի			1.19 մ³

ՁՈՂԵՐԻ ՏԵՂԵԿԱԳԻՐ

ԴԻՐՔ	ԷՍՔԻԶ
1*;4*	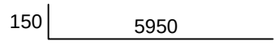
2*	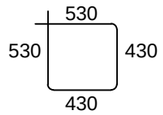
3*	

ՏՆՕՐԵՆ	.		ԵՐԵՎԱՆԻ ԹԻՎ 153 ԴՊՐՈՑ		
ՆԳՁ	.				
Է Է	. Է		Է	ՓՈՒԼ	ԹԵՐԹ	ԹԵՐԹԵՐ
				ԱՆ	3	24
			ՍՅՈՒՆԵՐ Ս-1; Ս-2	ՄԱՌԱ ԵՎ ԴՈՒՍՏՐԵՐ» ՍՊԸ	